INSTRUCTIONS FOR USE
FAURE FZB20601XK OVEN

The following function is available

A. **Oven function:** **see page 2**

CONTROL PANEL

Vue d'ensemble

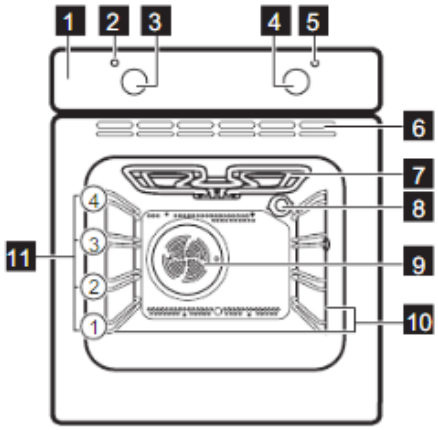

1 Bandeau de commande
2 Indicateur / symbole de température
3 Manette du thermostat
4 Manette de sélection des fonctions du four
5 Voyant/symbole de mise sous tension
6 Orifices d'aération du ventilateur de refroidissement
7 Résistance
8 Éclairage
9 Ventilateur
10 Support de grille amovible
11 Position des grilles

General overview

1. **Control panel**
2. **Temperature indicator symbol**
3. **Thermostat knob**
4. **Oven function selection knob**
5. **Power-on indicator symbol**
6. **Cooling fan air vents**
7. **Heating element**
8. **Lights**
9. **Fan**
10. **Removable grill/rack holder**
11. **Position of grids/racks**

1. Open the oven and insert the food on the grill/rack.
2. Close the door
3. Select a programme.

A. OVEN FUNCTION

- Turn the oven function selection knob (4)  to activate the conventional cooking method
- Turn the thermostat knob (3) to choose the desired temperature.
- To turn off the oven turn the Oven function selection knob to Stop [Arrêt].